KAUKALOPALLO

kaukalo

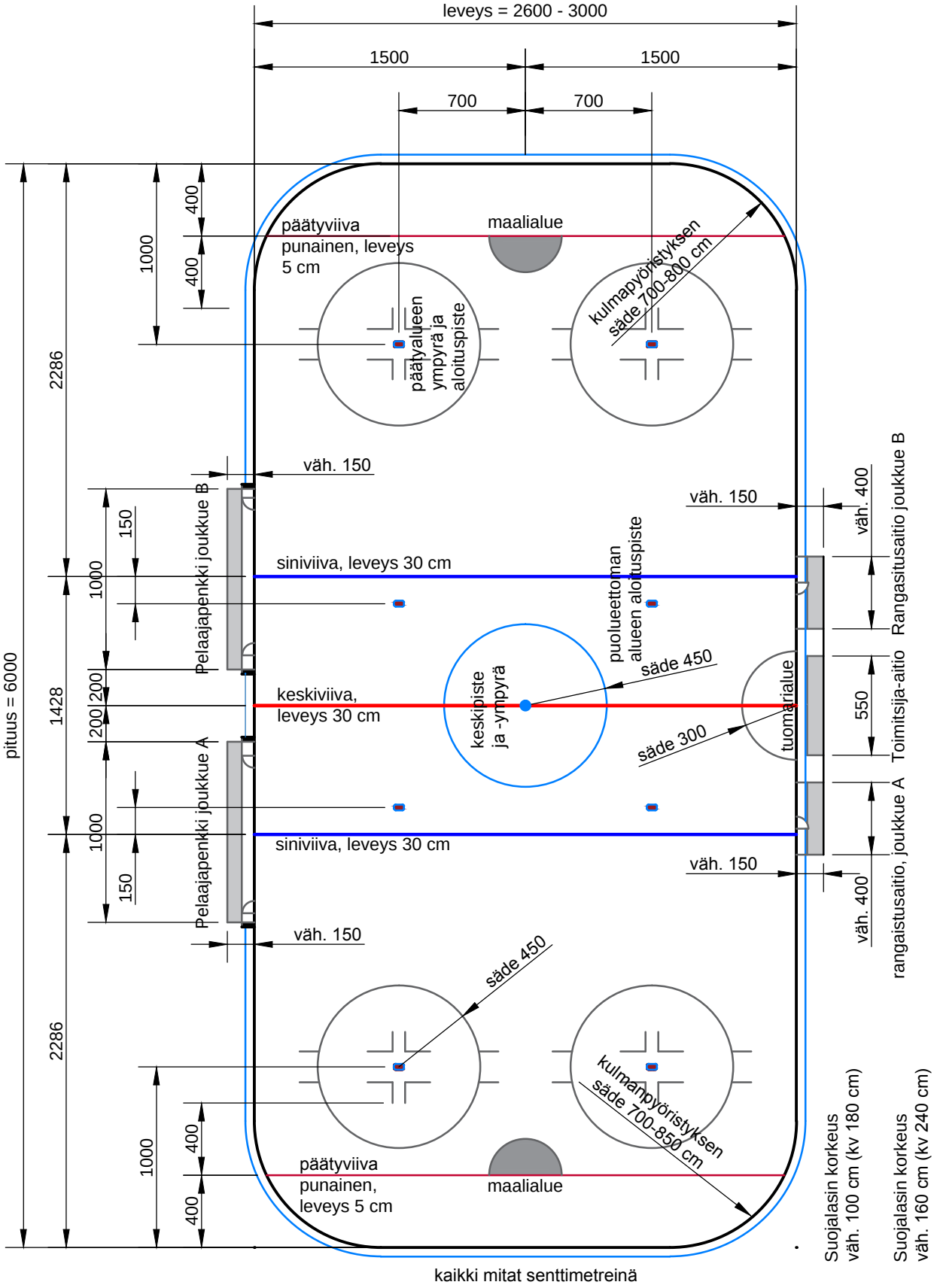

kaikki mitat senttimetreinä

Viivojen NSC-värikoodit (natural Color System):

- punainen (1080 - Y 90 R), sininen (3060 - B), vaaleansininen (0020-R 90 B)

KAUKALOPALLO kenttämerkit

ALOITUSYMPYRÄ

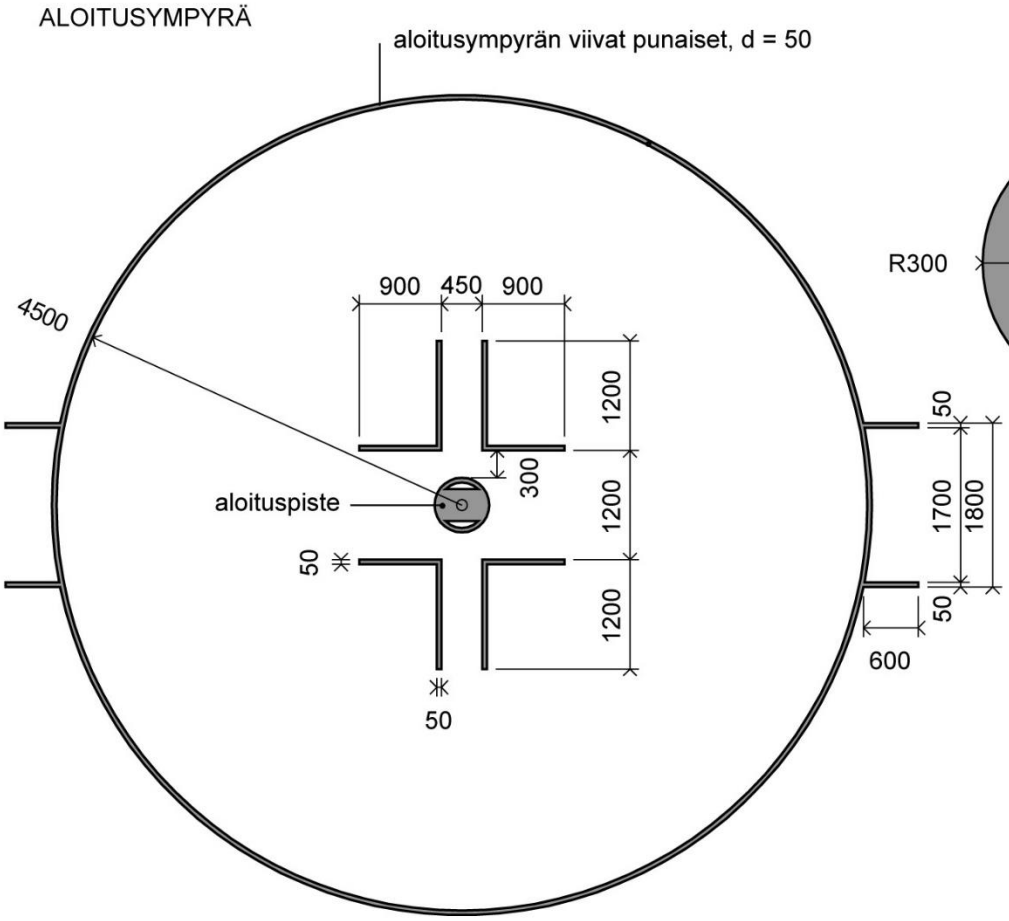

ALOITUSPISTE

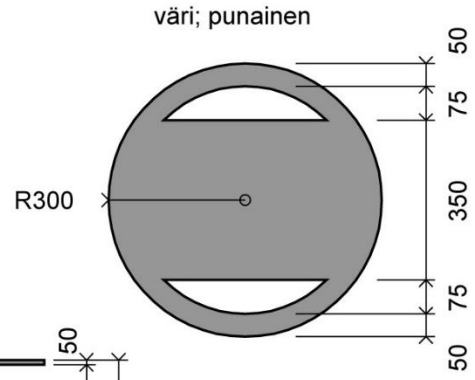

MAALI SIVUSTA

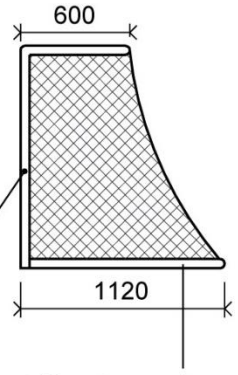

MAALIALUE JA MAALI PÄÄLTÄ

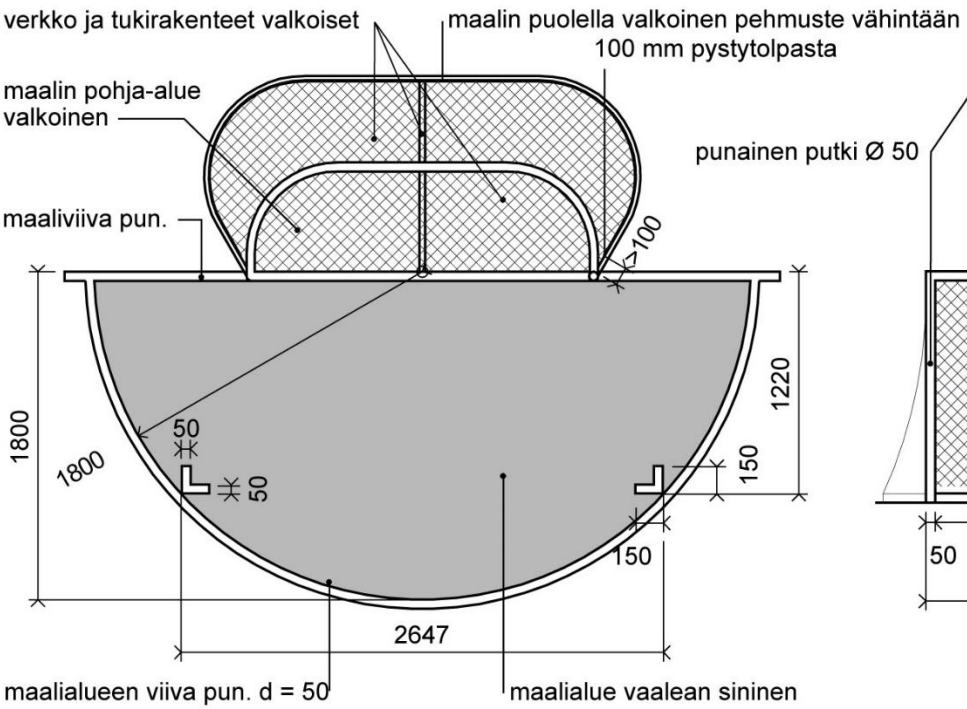

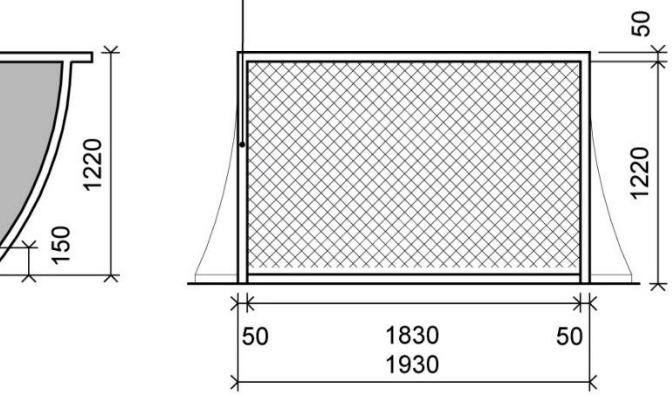

MAALI EDESTÄ